Mähantrieb mit Führungsrad und Sicherheitseinrichtungen für: SM 53 SM 60 SM 67

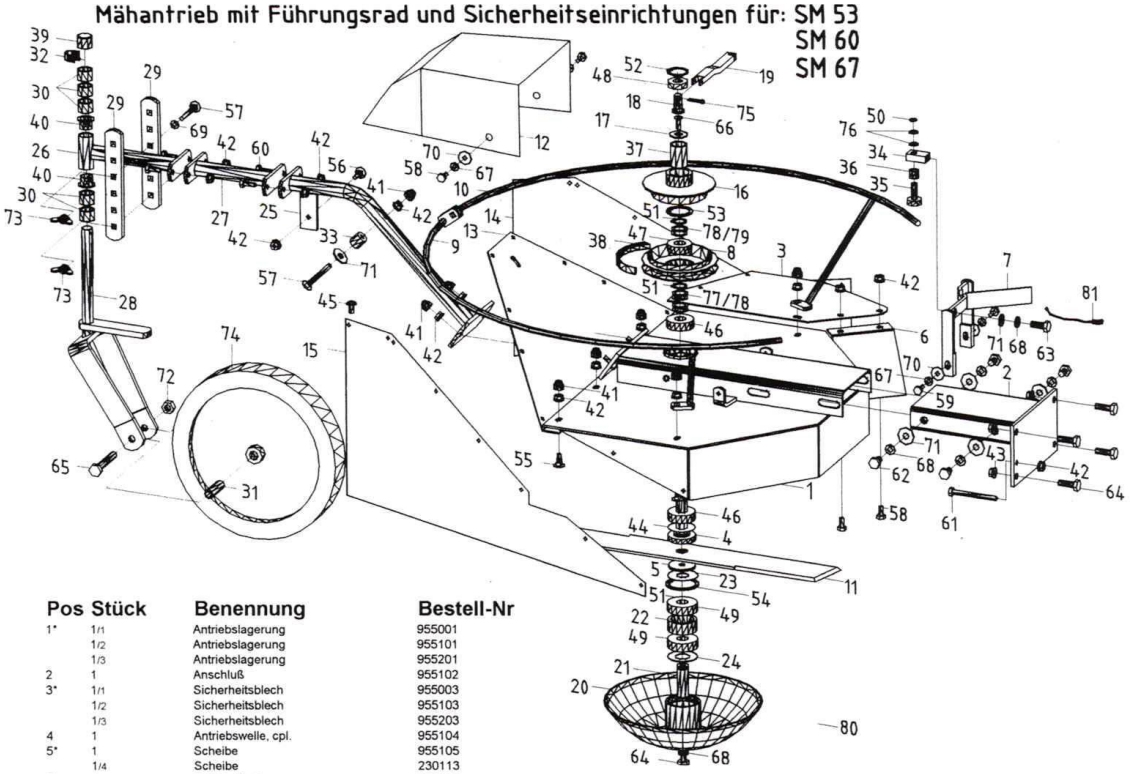

Pos	Stück	Benennung	Bestell-Nr
1*	1/1	Antriebslagerung	955001
	1/2	Antriebslagerung	955101
	1/3	Antriebslagerung	955201
2	1	Anschluß	955102
3*	1/1	Sicherheitsblech	955003
	1/2	Sicherheitsblech	955103
	1/3	Sicherheitsblech	955203
4	1	Antriebswelle, cpl.	955104
5*	1	Scheibe	955105
	1/4	Scheibe	230113
6*	1/1,2	Schrägblech	955106
	1/3	Schrägblech	955206
7	1	Aushebung	955107
8	1	Kupplungskeilriemenscheibe	955108
9*	1/1	Schutzbügel, links	955007
	1/2	Schutzbügel, links	955109
	1/3	Schutzbügel, links	955207
10*	1/1	Schutzbügel, rechts	955008
	1/2	Schutzbügel, rechts	955110
	1/3	Schutzbügel, rechts	955208
11*	1/1	Messer, SM53	955009
	1/2	Messer, SM60	955111
	1/3	Messer, SM67	955209
12*	1/1	Abdeckschutz	955010
	1/2	Abdeckschutz	955112
	1/3	Abdeckschutz	955210
13*	1/1	Leitblech	955002
	1/2	Leitblech	360007
	1/3	Leitblech	955202
14*	1/1	Schutzbespannung, rechts	955004
	1/2	Schutzbespannung, rechts	360706
	1/3	Schutzbespannung, rechts	955204
15*	1/1	Schutzbespannung, links	955005
	1/2	Schutzbespannung, links	360707
	1/3	Schutzbespannung, links	955205
16	1	Kupplungskonus	900310
17	1	Federstützscheibe	900315
18	1	Aushebebolzen	900316
19	1	Ausrückhebel	900317
20*	1/4	Tastteller	230103
21*	1/4	Lagerung	230104
22*	1/4	Distanzbuchse	230105
23*	1/4	Abdeckscheibe	230108
24*	1/4	Schutzscheibe	230112
25	1	Führungsradbügel	956001
26	1	Führungsradträger	956002
27	1	Verlängerung	956003
28	1	Stützradgabel, cpl.	230602
29	2	Flachstahl	230604
30	5	Distanzbuchse	230606
31	1	Rohr	230620
32	1	Federbolzen	200024
33	1	Distanzbuchse	361402
34	1	Bremsenführung	907501
35	1	Bremskolben	907502
36	1	Druckfeder	907503
37	1	Druckfeder	3518
38*	1/1	Keilriemen	3052
	1/2	Keilriemen	3055
	15	Keilriemen	3056
39	1	Rohrschutzkappe	3575
40	2	Gleitlager	3546
41	11	Schutzkappe	3134
42	16	Ripp-Mutter	3233

Pos	Stück	Benennung	Bestell-Nr
43	4	Ripp-Mutter	3234
44	1	Nilosring	3595
45	12	Clip	3346
46	2	Rillenkugellager	62562042
47	1	Rillenkugellager	62560042
48	1	Rillenkugellager	62560032
49*	2/4	Rillenkugellager	62563042
50	1	Sicherungsring	47110000
51*	2	Sicherungsring	47120000
	3/4	Sicherungsring	47120000
52	1	Sicherungsring	47235000
53	1	Sicherungsring	47242000
54*	1/4	Sicherungsring	47252000
55	6	Flachrundschraube	60308020
56	1	Flachrundschraube	60308025
57	3	Flachrundschraube	60308060
58	4	Sechskantschraube	93308016
59	2	Sechskantschraube	93308020
60	4	Sechskantschraube	93308025
61	1	Sechskantschraube	93308080
62	4	Sechskantschraube	93310020
63	1	Sechskantschraube	93310025
64*	5	Sechskantschraube	93310030
	4/4	Sechskantschraube	93310030
	1/4	Sechskantschraube	93310090
65	1	Sechskantschraube	93312075
66	1	Senksch. m. Kreuzschlitz	96508160
67	4	Federring	12708000
68	6	Federring	12710000
69	2	Federscheibe	13708000
70	4	Scheibe	90210840
71	6	Scheibe	90211050
72	1	Sicherungsmutter	98012000
73	2	Flügelmutter	31508000
74	1	Führungsrad	3581
75	1	Splint	94502500
76	2	Paßscheibe	98810161
77	4	Paßscheibe	98820281
78	2	Paßscheibe	98820282
79	1	Paßscheibe	98820285
80	1/4	Tastteller	2072
81	1	Kupplungszug, Mähwerk	950001

Mit * gekennzeichnete Positionen je nach Maschinentyp bestellen!

X/1 = SM53
X/2 = SM60
X/3 = SM67
X/4 = Tastteller

Getriebe ohne Rückwärtsgang
Getriebe mit Rückwärtsgang
für: SM 53
SM 60
SM 67

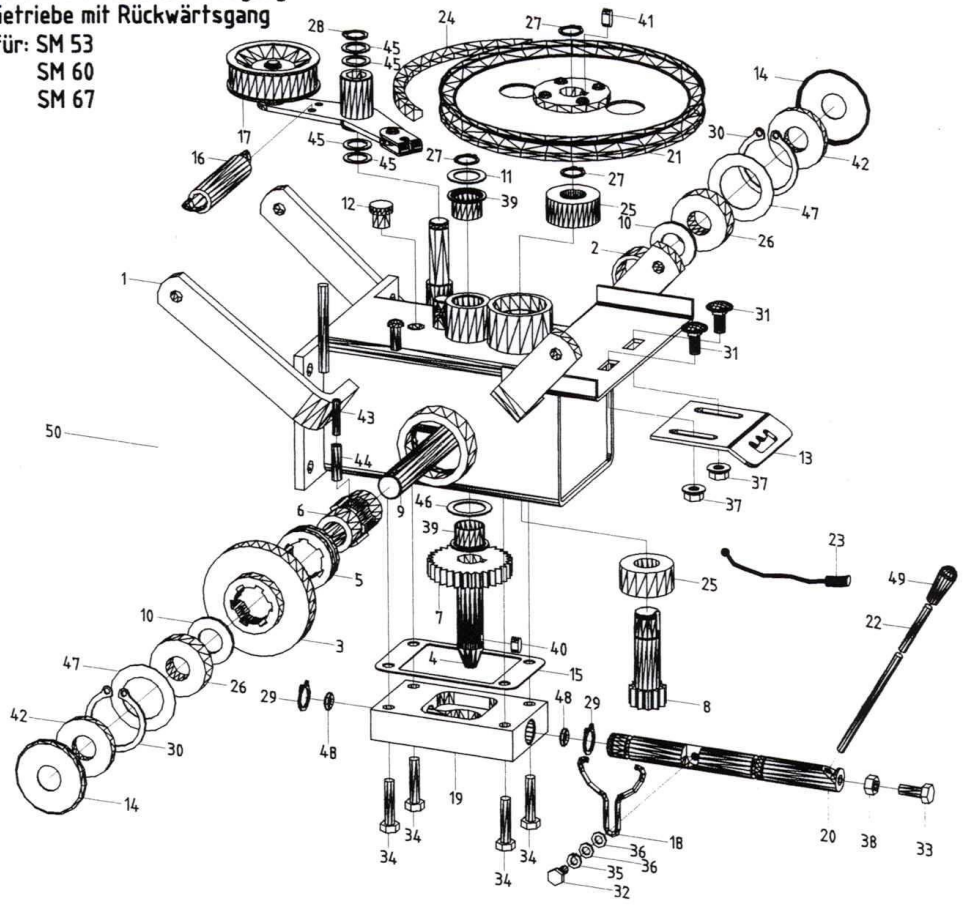

Pos	Stück	Benennung	Bestell-Nr
1	1	Getriebegehäuse	200101
2*	1/3	Distanzbuchse	200201
	1/4	Kegelrad	200103
3	1	Kegelrad	200103
4	1	Kegelritzelwelle z8	200104
5	1	Schaltmuffe	200105
6	1	Keilwelle	200106
7	1	Zahnrad z31	200107
8	1	Zahnritzel z11	361301
9*	1/1	Radwelle	200212
	1/2	Radwelle	950101
10	2	Druckscheibe	200110
11	1	Ausgleichscheibe	200111
12	1	Entlüfternippel	200116
13	1	Schaltkulisse	200128
14	2	Abdeckscheibe	200138
15	1	Dichtung	200142
16	1	Zugfeder	200144
17	1	Spannrolle, cpl.	3200
	1	Spannrollenlaufring (für3200)	201802
18	1	Schaltgabel	200109
19	1	Schaltdeckel	203101
20	1	Schaltstange	203102
21	1	Keilriemenscheibe	200006
22	1	Schaltstange	200027
23	1	Kupplungszug, Fahrwerk	200047
24	1	Keilriemen	3003
25	2	Rillenkugellager	62560042
26	2	Rillenkugellager	62562040
27	3	Sicherungsring	47112000
28	1	Sicherungsring	47116000
29	2	Sicherungsring	47118000
30	2	Sicherungsring	47247000
31	2	Flachrundschraube	60308020

Pos	Stück	Benennung	Bestell-Nr
32	1	Sechskantschraube	93306016
33	1	Sechskantschraube	93308020
34	4	Sechskantschraube	93308035
35	1	Federring	12706000
36	2	Scheibe	12606600
37	2	Ripp-Mutter	3233
38	1	Sechskantmutter	93408000
39	2	Bundbuchse	3546
40	1	Paßfeder	68856612
41	1	Paßfeder	68856614
42	2	Radial-Wellendichtring	3512
43	1	Spannstift	14810528
44	1	Spannstift	14810828
45	4	Paßscheibe	98816221
46	1	Paßscheibe	98825351
47	2	Paßscheibe	98835451
48	2	O-Ring	3532
49	1	Gummigriff	3267
50*	1/1	Getriebe ohne Rückwärtsgang (o. Spannrolle u. Keilriemensch.)	3066
	1/2	Getriebe ohne Rückwärtsgang (o. Spannrolle u. Keilriemensch.)	3067
	1/1	Getriebe mit Rückwärtsgang (o. Spannrolle u. Keilriemensch.)	361300
	1/2	Getriebe mit Rückwärtsgang (o. Spannrolle u. Keilriemensch.)	3073

Mit * gekennzeichnete Positionen je nach Maschinentyp bestellen!

X/1 = SM53,SM60
X/2 = SM67
X/3 = ohne Rückwärtsgang
X/4 = mit Rückwärtsgang

Motorblock, Lenker und Räder
für: SM 53
SM 60
SM 67

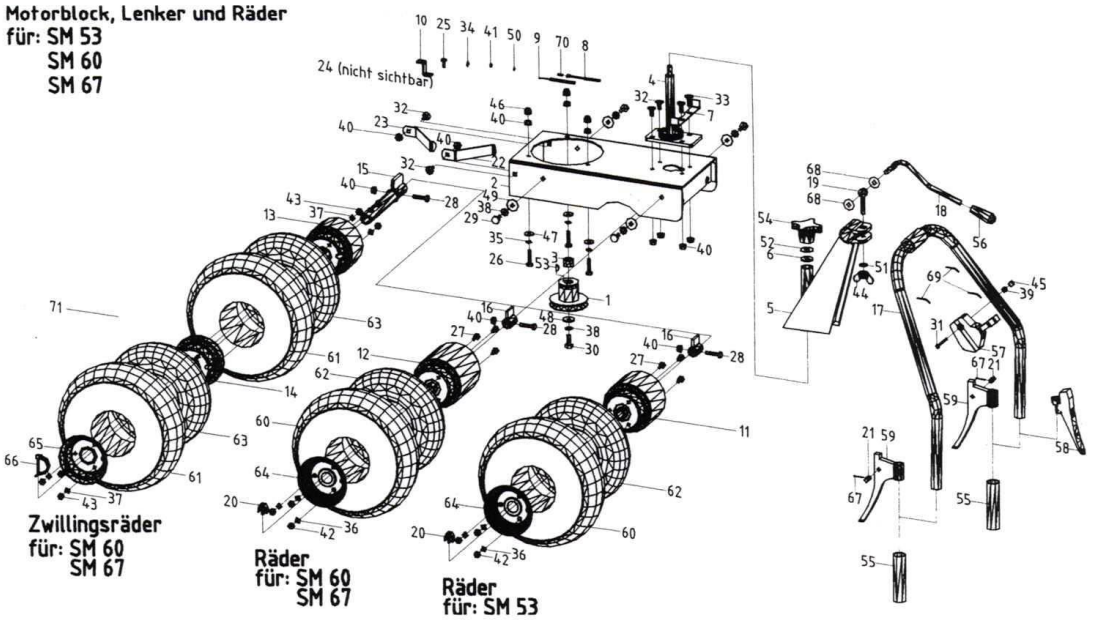

Pos	Stück	Benennung	Bestell-Nr
1*	1/1,2,4,6	Motorkeilriemenscheibe	951001
	1/3,5,7	Motorkeilriemenscheibe	951601
2	1	Motorträger	200603
3*	1/1,4,5,6,7	Distanzbuchse	280303
	1/2	Distanzbuchse	200803
4	1	Holmaufnahme	200501
5	1	Holmkasten	200502
6	1	Druckscheibe	200504
7	1	Seitenbegrenzung	360302
8*	1/6,7	Gaszug	361202
	1/1,2,3,4,5	Gaszug	200812
9*	1/6,7	Totmannkabel	361203
	1/2,3	Totmannkabel	361501
	1/1	Totmannkabel	951002
	1/4,5	Totmannkabel	360304
10*	1/4,5	Gaszughalter	270303
	1/1	Gaszughalter	271601
11	2	Felgenflansch	201401
12	2	Felgenflansch	954101
13	2	Felgenflansch	230901
14	2	Felgenzwischenstück	230902
15	2	Verbreiterungsrohr	230043
16	2	Radmitnahme	202501
17	1	Lenker	201502
18	1	Spannexzenter	200005
19	1	Augenschraube	200007
20	2	Federbolzen	200024
21	2	Aufnahmenippel	200046
22	1	Keilriemenhalter, links	230017
23	1	Keilriemenhalter, rechts	230018
24*	1/6,7	4-Takt-Motor FC180V	3669
	1/2,3	4-Takt-Motor Synergy 55	3676
	1/1	4-Takt-Motor GXV140	3666
	1/4,5	4-Takt-Motor FC150V	3332
25*	2/1	Sechskantschraube	93306016
26*	2/6,7	Sechskantschraube	93308040
	1/6,7	Sechskantschraube	93310025
	3/2,3	Sechskantschraube	93308035
	3/1	Sechskantschraube	3503
	3/4,5	Sechskantschraube	93308040
27	6	Sechskantschraube	93308016
28	2	Sechskantschraube	93308035
29	4	Sechskantschraube	93310020
30	1	Sechskantschraube	3505
31*	1/6,7	Senkschr. m. Kreuzschlitz	96506350
	1/1,2,3,4,5	Flachrundschraube	60306055
32	4	Flachrundschraube	60308020
33	2	Flachrundschraube	60308025
34*	2/1	Federring	12706000
35*	1/6,7	Federring	12710000
	3/1	Federring	12708000
36	6	Federring	12708000
37	12	Federring	12708000
38	5	Federring	12710000
39	1	Ripp-Mutter	3232

Pos	Stück	Benennung	Bestell-Nr
40*	10/6,7	Ripp-Mutter	3233
	11/2,3,4,5	Ripp-Mutter	3233
	8/1	Ripp-Mutter	3233
41*	1/4,5	Sechskantmutter	93404000
42	6	Sechskantmutter	93408000
43	12	Sechskantmutter	93408000
44	1	Flügelmutter	31510000
45	1	Schutzkappe	3133
46*	3/2,3	Schutzkappe	3134
	2/4,5	Schutzkappe	3134
47*	1/6,7	Scheibe	90210840
	1/6,7	Scheibe	12611000
	3/1,2,3,4,5	Scheibe	90210840
48	1	Scheibe	90211050
49	4	Scheibe	12611000
50*	1/4,5	Federscheibe	13704000
51	1	Federscheibe	13711000
52	1	Federscheibe	13712000
53	1	Scheibenfeder	68884650
54	1	Kreuzgriff	3132
55	2	Handgriff	3138
56	1	Gummigriff	3143
57*	1/6,7	Alugasgriff	3339
	1/1,2,3,4,5	Kunststoffgasgriff	3338
58	1	Totmanngriff	3340
59	2	Kupplungsgriff	3343
60	2	Decke 4.00-4AM	3123
61	4	Decke 4.00-4AM	3123
62	2	Schlauch	3126
63	4	Schlauch	3126
64	2	Flachbettfelgenhälfte	3149
65	2	Flachbettfelgenhälfte	3334
66	2	Klappsplint	3128
67	2	Splint	94162000
68	2	Sicherungselement	3284
69	3	Standart-Kabelbinder	3179
70*	1/6,7	Kabelverbinder	3345
71*	1/1,2,4	1 Paar Räder 4.00 - 4 AM (ohne Pos. 17,28,39)	201400
	1/3,5,6,7	1 Paar Räder 4.00 - 4 AM (ohne Pos. 17,28,39)	954100
	1/3,5,6,7	1 Paar Zwillingsräder 4.00 - 4 AM (ohne Pos. 16,28,39)	230900

Mit * gekennzeichnete Positionen je nach Maschinentyp bestellen!

X/1 = SM53, Honda - Motor GXV140
X/2 = SM53, Tecumseh - Motor Synergy 55
X/3 = SM60, Tecumseh - Motor Synergy 55
X/4 = SM53, Kawasaki - Motor FC150V
X/5 = SM60, Kawasaki - Motor FC150V
X/6 = SM60, Kawasaki - Motor FC180V
X/7 = SM67, Kawasaki - Motor FC180V