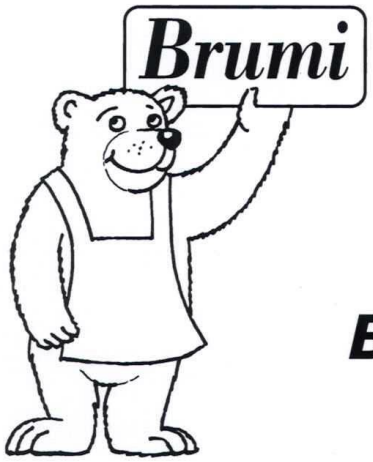

Balkenmäher BM 70

Baujahr 80 - 90

Betriebsanleitung und Ersatzteilliste

Betriebsanleitung und Ersatzteilliste Nr. BM 88/11

BALKENMÄHER BM 70

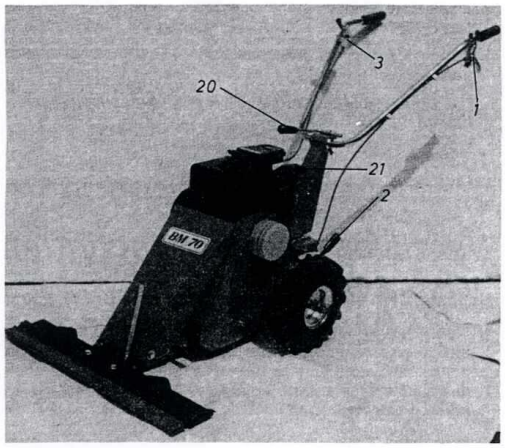

1) Kupplungshebel, Fahrantrieb mit Sperre
2) Schalthebel, Mähwerkantrieb
3) Gasregulierhebel mit Stopeinrichtung

Messerbalken-Mähwerk

Der Mulchmesserbalken garantiert ein verstopfungsfreies Mähen. Die Schwingungsdämpfung im Lenkholm, sowie der Mähmesser-Schwingungsdämpfer ermöglichen ein bequemes Führen des Mähers.

Montage des Messermitnehmers:
1. Zettlerblech (7) und Messermitnehmer (8) aufsetzen.
2. Die beiden Sicherungsschrauben (9) montieren.

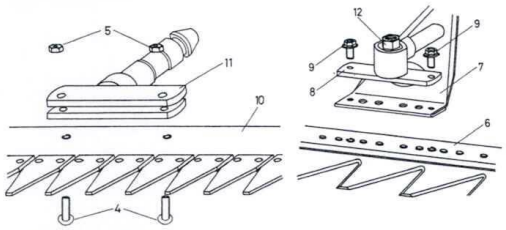

Montage des Messerbalkens:
1. Tragzapfen (11) auf den Messerbalken (10) schieben.
2. Schrauben (4) montieren und gut anziehen.
3. Muttern (5) kontern.
4. Tragzapfen in das Führungsrohr schieben, dabei auf das richtige Eingreifen der Schwinge in den Messermitnehmer achten.
   Achtung!
   Der Zapfen des Messermitnehmers muß gut eingefettet sein.
5. Mutter (12) gut anziehen. (Schwinge muß in Mittellage sein.)

Der Messerbalken zählt zu den am stärksten beanspruchten Teilen an dem Mäher und muß deshalb mit besonderer Sorgfalt gewartet und eingestellt werden. Es empfiehlt sich, den Mähbalken nach jedem Gebrauch gründlich mit Wasser abzuspritzen und, wenn er anschließend längere Zeit nicht benutzt wird, auch einzuölen.

Einstellen der Messerführungen

An den beiden 6kt.-Muttern (13) der Messerführung wird durch Verschieben des Messerhalters (14) und des Führungsstückes (15) das gewünschte Spiel eingestellt. Mit der 6kt.-Schraube (16) wird der Schneidspalt an der Messerschneide korrigiert. Falsch eingestellte Führungen erzeugen größeren Verschleiß.

- ☐ *Briggs + Stratton 4-Takt-Motor 2,2 KW / 3 PS*
- ☐ *Wartungsfreies Getriebe, Vorwärtsgang / Wendehilfe*
- ☐ *Führungsholm mit Höhen-Seiten-Schnellverstellung*
- ☐ *Luftreifen 3.00—4 AM*
- ☐ *Getrennt schaltbarer Mähantrieb*
- ☐ *Mähbalken, ca. 70 cm Arbeitsbreite - Messerschutz -*

Lieferbares Zubehör:
- ☐ *Messerbalken, ca. 80 cm Arbeitsbreite*
- ☐ *Verstellbare Schleifkufen*
- ☐ *Schneeschieber, ca. 80 cm breit*
- ☐ *HONDA 4-Takt-Motor — 83 ccm*

Weitere Zusatzgeräte und Zubehör in Vorbereitung bzw. auf Anfrage.

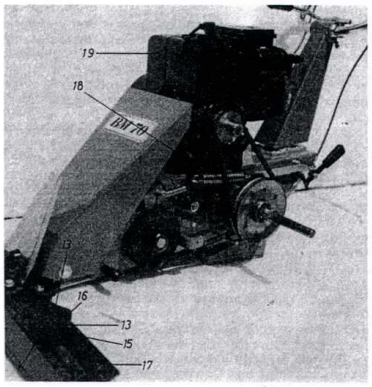

Schleifkufen

Werden unterschiedliche Schnitthöhen gewünscht, kann dies durch Anbringen von verstellbaren Schleifkufen an den Bohrungen (17) erreicht werden.

Keilriemenwechsel

1. Seitlichen Schutz demontieren.
2. Motorschrauben (18) lösen und Motor (19) so nah wie möglich an Lenkholm schieben.
3. Keilriemenwechsel für Fahr- und Mähwerk durchführen.
4. Montage in umgekehrter Reihenfolge.

Lenkholmverstellung

Der Lenkholm ist in der Höhe und Seite verstellbar. Die Höhe läßt sich mittels des Spannexzenters (20) verstellen. Die Seitenverstellung wird durch lösen des Kreuzgriffes (21) erreicht.

Antriebsräder

Die Antriebsräder besitzen eine Freilauf-Wendehilfe. Diese ermöglicht es, die Maschine leicht zu wenden.

Kupplung

Der Mäher hat eine Flachriemenkupplung auf den Fahrantrieb und eine Keilriemenkupplung auf den Mähantrieb. Nachstellmöglichkeiten des Flachriemens befinden sich an den beiden Verstellschrauben am Bowdenzug.

Im Interesse der konstruktiven Weiterentwicklung behalten wir uns Änderungen vor.

Ersatzteilliste:

Fahr- und Mähwerk-antrieb, Abdeckungen

Verwenden Sie nur Original-Ersatzteile

Bei Ersatzteilbestellung Serien-Nr. und Motor-Nr. der Maschine sowie Bestell-Nr. und Stückzahl des Ersatzteiles angeben.

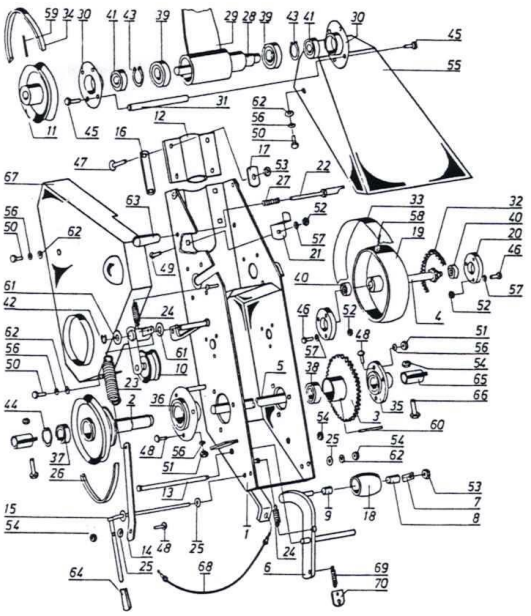

Bild Nr.	Stück zahl	Bezeichnung	Bestell-Nr.
1	1	Getriebe-Gehäuse	19-01-01
2	1	Keilriemenscheibe, Radantrieb	19-01-02
3	1	Kettenrad Z 44 cpl.	19-01-03
4	1	Ritzelwelle Z 10	19-01-04
5	1	Radwelle	19-01-05
6	1	Schalthebel, Fahrantrieb	19-01-06
7	1	Führung	19-01-07
8	1	Distanzring, lang	19-01-08
9	1	Distanzring, kurz	19-01-09
10	1	Spannrolle cpl.	19-09-00
11	1	Keilriemenscheibe	19-01-11
12	1	Lagerung	19-01-12
13	1	Welle	19-01-13
14	1	Federeinhängung	19-01-14
15	1	Schaltung, Mähantrieb	19-01-15
16	2	Druckplatte	19-01-16
17	2	Pendelanschlag	19-01-17
18	1	Rolle	19-01-18
19	1	Flachriemenscheibe	19-01-19
20	2	Flansch	19-01-20
21	1	Führung	19-01-21
22	1	Befestigung	19-01-22
23	1	Zugfeder, Mähwerk	19-01-23
24	2	Rückzugfeder	19-01-24
25	3	Gummischeibe	19-01-25
26*	1	Keilriemen A 4	3191
27	1	Druckfeder	19-01-27
	1	Schwinge cpl.	19-05-00
28	1	Taumelwelle	19-05-01
29	1	Schwinge	19-05-02
30	2	Lagerung	19-05-04
31	4	Distanzstück	19-05-05
32	1	Kette cpl. mit Verschlußglied	3188
33	1	Flachriemen	3187
34	1	Keilriemen A 5	3190
35	1	Lagereinheit RA 20	3192
36	1	Lagereinheit RA 30	3193
37	1	Kugellager 6004.2 RS DIN 625	6004.625.2RS
38	1	Kugellager 6005.2 RS DIN 625	6005.625.2RS
39	2	Kugellager 6006.2 RS DIN 625	6006.625.2RS
40	2	Kugellager 6200.2 RS DIN 625	6200.625.2RS

Bild Nr.	Stück zahl	Bezeichnung	Bestell-Nr.
41	2	Kugellager 6204.2 RS DIN 625	6204.625.2RS
42	1	Sicherungsring 16 x 1 DIN 471	16.471
43	2	Sicherungsring 30 x 1,5 DIN 471	30.471
44	1	Sicherungsring 42 x 1,75 DIN 472	42.472
45	8	Sicherungsschraube M 8 x 20-06 v.	3174
46	6	6-kt.Schraube M6x16 DIN933-8.8 v.	6.16.933V
47	4	Flachrundschraube M 10 x 30 DIN 603 - 8.8 verz.	10.30.603V
48	7	Flachrundschraube M 8 x 20 DIN 603 - 4.6 verz.	8.20.603V
49	1	Flachrundschraube M 6 x 16 DIN 603 - 4.6 verz.	6.16.603V
50	6	6-kt.Schraube M8x16 DIN933-8.8 v.	8.16.933V
51	6	6-kt. Mutter M 8 DIN 555-5 verz.	8.555V
52	7	6-kt. Mutter M 6 DIN 555-5 verz.	6.555V
53	5	BIW-Sicherungsmutter M 10 DIN 980 - 8 verz.	BIW10V
54	5	BIW-Sicherungsmutter M 8 DIN 980 - 8 verz.	BIW8V
55	1	Abdeckschutz	19-00-02
56	12	Federring A 8 DIN 127 verz.	8.127V
57	7	Federring A 6 DIN 127 verz.	6.127V
58	2	Spannhülse 4 x 32 DIN 1481	4.32.1481
59	1	Spannhülse 6 x 40 DIN 1481	6.40.1481
60	1	Spannhülse 6 x 50 DIN 1481	6.50.1481
61	2	Ausgleichsscheibe Ø 16 x Ø 28 x 1	16.28.1
62	7	Scheibe A 8,4 DIN 9021 verz.	8,4.9021V
63	1	Gummigriff Mod. 1001 - Ø 8	3220
64	1	Rechteckgriff Mod. 1009 - 15 x 5	3120
65	2	Radmitnahme	20-25-01
66	2	6-kt.Schraube M8x35 DIN931-8.8 v.	8.35.931V
67	1	Schutz, seitlich cpl.	19-00-01
68	1	Kupplungszug	19-00-03
69	1	Zugfeder, Fahrwerk	19-00-05
70	1	Einhängeteil	20-00-42
	1	Spannrollenlaufring (für19-09-00)	20-18-02
	1	Lagerarm mit Buchsen(für19-09-00)	19-09-01
	* =	Ab Serien-Nr. 987 bei HO 70	
	1	Keilriemen	3256

Ersatzteilliste:

Fahr- und Mähwerk-antrieb, Abdeckungen

Verwenden Sie nur Original-Ersatzteile

Bei Ersatzteilbestellung Serien-Nr. und Motor-Nr. der Maschine sowie Bestell-Nr. und Stückzahl des Ersatzteiles angeben.

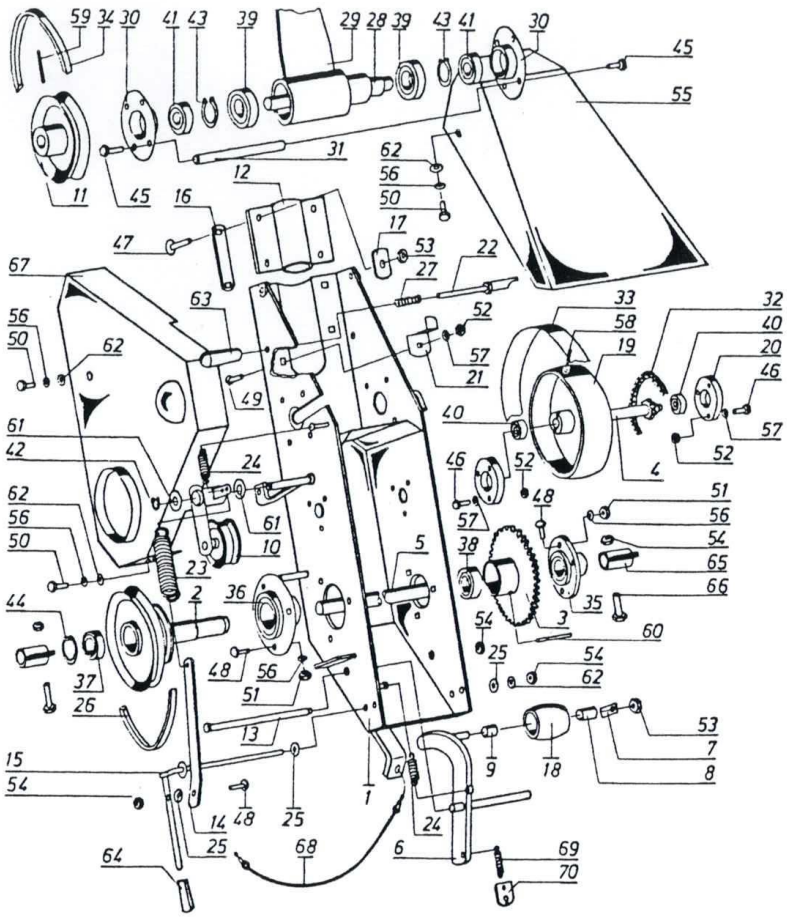

Ersatzteilliste:

4-Takt-Benzinmotor, mit Zubehör, Seitenverstellung mit Führungsholm und Bedienungselemente

Verwenden Sie nur Original-Ersatzteile

Bei Ersatzteilbestellung Serien-Nr. und Motor-Nr. der Maschine sowie Bestell-Nr. und Stückzahl des Ersatzteiles angeben.

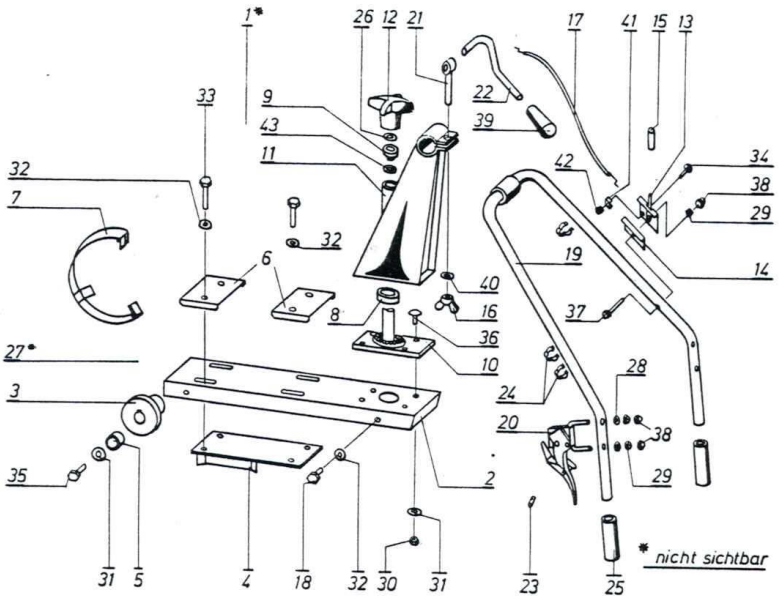

Bild Nr.	Stück zahl	Bezeichnung	Bestell-Nr.
1	1°	4-Takt-Motor Tecna HBL 153 T	3273
	1²	4-Takt-Motor Briggs 80202	3196
	1³	4-Takt-Motor Honda G 100 K 1	3197
2	1	Motorträger	19-02-01
3	1²	Motorkeilriemenscheibe	19-02-02
	1³	Keilriemenscheibe	19-03-01
4	1	Motorbefestigung	19-02-03
5	1°,²	Distanzrohr	19-02-04
	1³	Distanzbuchse	19-03-04
6	2	Abdeckung	19-02-05
7	1²	Starterschutz	19-02-06
	1³	Starterschutz	19-03-03
8	1	Distanzstück	19-08-01
9	1	Scheibe	19-08-02
10	1	Holmaufnahme	20-05-01
11	1	Holmkasten	20-05-02
12	1	Kreuzgriff	3132
13	1	Gasgriff, Hebel oben	3153
14	1	Distanzblech	150-08-04
15	1	Gummigriff Mod. 1000 0 8	3141
16	1	Flügelmutter M 10 DIN 315-5 v.	10.315V
17	1²	Gaszug, Briggs 19-00-04A	3300
	1°,³	Gaszug, Tecna, Honda 19-00-04B	3301
18	4	6-kt.Schraube M8x16 DIN933-8.8v.	8.16.933V
19	1	Lenker	26-08-01
20	1	Kupplungshebel, links 26-07-00A	3330
21	1	Augenschraube	301-00-29
22	1	Spannexzenter	301-00-30
23	1	Aufnahmenippel	20-00-25
24	3	Kabelbinder	3179
25	2	Handgriff Mod. 1004 0 22	3138
26	1	Federscheibe B 12 DIN 137 verz.	12.137V
27	1³	6-kt.Schraube M6x16 DIN933-8.8v.	6.16.933V
28	2	Scheibe 6,6 DIN 126 verz.	6,6.126V
29	3	BIW-Sicherungsmutter M 6 DIN 980-8 verz.	BIW6V
30	4	BIW-Sicherungsmutter M 8 DIN 980-8 verz.	BIW8V
31	5	Scheibe A 8,4 DIN 9021 verz.	8,4.9021V
32	8	Federring A 8 DIN 127 verz.	8.127V
33	4°,²	6-kt.Schraube M8x40 DIN933-8.8 v.	8.40.933V
	4³	6-kt.Schraube M8x20 DIN933-8.8 v.	8.20.933V
34	1	Flachrundschraube M 5 x 16 DIN 603-4.6 verz.	5.16.603V
35	1²	6-kt. Schraube 1/4" - 24 UNF x 20 DIN 933 verz.	1/4"-24UNFx20V
36	4	Flachrundschraube M 8 x 20 DIN 603-4.6 verz.	8.20.603V
37	1	6-kt.Schraube M6x40 DIN933-8.8v.	6.40.933V
38	3	Schutzkappe Sw 10	3133
39	1	Gummigriff Mod. 1002 - Ø 12	3143
40	1	Federscheibe B 10 DIN 137 verz.	10.137V
41	1	Klemmbügel	3219
42	1	6-kt. Mutter M 5 DIN 555-5 verz.	5.555V
43	1	O-Ring Ø 16 x 3	16.30R

° = nur bei Tecna- Motorblock
² = nur bei Briggs-Motorblock
³ = nur bei Honda- Motorblock

ERSATZTEILLISTE:

Räder

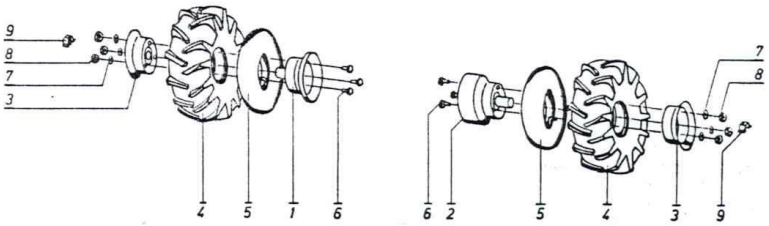

Bild Nr.	Stück zahl	Bezeichnung	Bestell-Nr.
1	1	Felgenflansch	19-07-01
2	1	Felgenflansch	20-14-01
3	2	Flachbettfelgenhälfte	3149
4	2	Decken 3.00 - 4 AM	3125
5	2	Schlauch für 3.00 - 4 AM	3127
6	6	6-kt.Schraube M8x16 DIN933-8.8 v.	8.16.933V
7	6	Federring A 8 DIN 127 verz.	8.127V
8	6	6-kt. Mutter DIN 555-5 verz.	8.555V
9	2	Federbolzen	20-00-24
	1	Paar Räder 3.00 x 4 cpl.	19-07-00

ERSATZTEILLISTE:

ESM-Mähbalken Typ 31 - 14 mit Zubehör

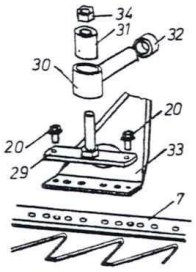

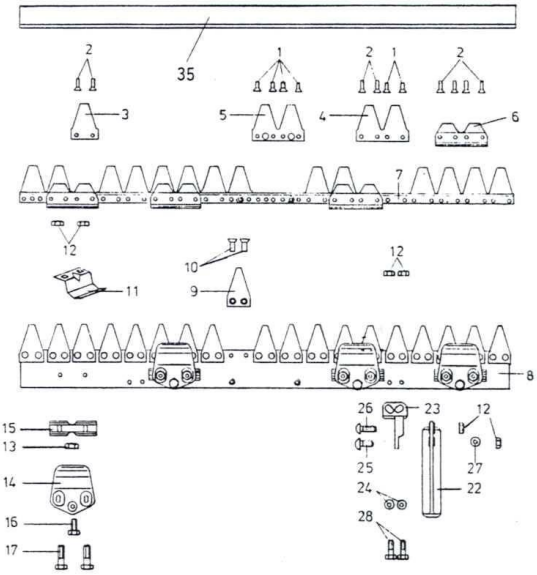

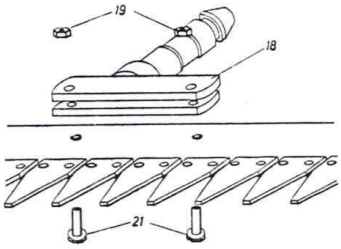

Bild Nr.	Stück zahl	Bezeichnung	Bestell-Nr.
	1	Mähmesser cpl. 66 cm (Pos. 1-7)	63-39-80
	1	Mähmesser cpl. 76 cm (Pos. 1-7)	63-39-79
1		Senkniet 5 x 17 DIN 661	5.17.661
2		Senkniet 5 x 20 DIN 661	5.20.661
3		Messerklinge	47-07-12
4		Doppelklinge	47-07-11
5		Doppelklinge	63-27-04
6		Führungsleiste	39-13-01
7	1	Messerrücken 66 cm	63-29-16
	1	Balkenrücken cpl. 66 cm (Pos. 8 - 10)	31-14-75
8	1	Balkenrücken 66 cm	31-14-06
8	1	Balkenrücken 76 cm	31-14-01
9		Balkenklinge	63-54-06
10		Senkniet 6 x 20	63-54-08
11		Schleifkufe	20-12-16
12		6-kt. Mutter M8 DIN 934.8 verz.	8.934V
13		BIW-Sicherungsmutter M 8 DIN 980.8 verz.	BIW8V
14		Messerhalter	39-10-06
15		Führungsstück	60-26-04
16		6-kt.Schraube M8x30 DIN933-8.8v	8.30.933V
17		6-kt.Schraube M8x45 DIN931-8.8v	8.45.931V
18	1	Tragzapfen	19-06-01
19	2	BIW-Sicherungsmutter M 10 DIN 980-8 verz.	BIW10V
20	2	Sicherungsschraube M8x20-06 v.	3174
21	2	6-kt.Schraube M10x35 DIN933-8.8v.	10.35.933V
	1	Laufsohle cpl. (Pos. 12, 22-28)	30-14-75
22		Laufsohle	63-26-03
23		Laufsohlenhalter	30-14-14
24		Schnorr-Sicherungsscheibe 8	3145
25		Flachrundschraube M 8 x 23 DIN 603-5.6 verz.	8.23.603V
26		Flachrundschraube M 8 x 30 DIN 603-5.6 verz.	8.30.603V
27		Scheibe 8,4 DIN 125 verz.	8.4.125V
28		6-kt.Schraube M8x22 DIN933-8.8 v.	8.22.933V
29	1	Messerkopf	20-12-02
30	1	Mitnehmer	19-06-02
31	1	Gummiblock	20-12-05
32	1	Kunststoffkappe	20-12-06
33	1	Zettlerblech	20-12-08
34	1	BIW-Sicherungsmutter M 12 DIN 980-8 verz.	BIW12V
35	1	PVC-Schutzleiste 66 cm	3198
35	1	PVC-Schutzleiste 76 cm	3146
	1	Messerbalken 70 cm cpl.ohne Tragzapfen,Messermitnahme,Laufsohlen	ESM70
	1	Messerbalken 80 cm cpl.ohne Tragzapfen,Messermitnahme,Laufsohlen	ESM80
	1	Messermitnahme cpl. (Nr. 20, 29, 30, 31, 32, 33, 34)	3265